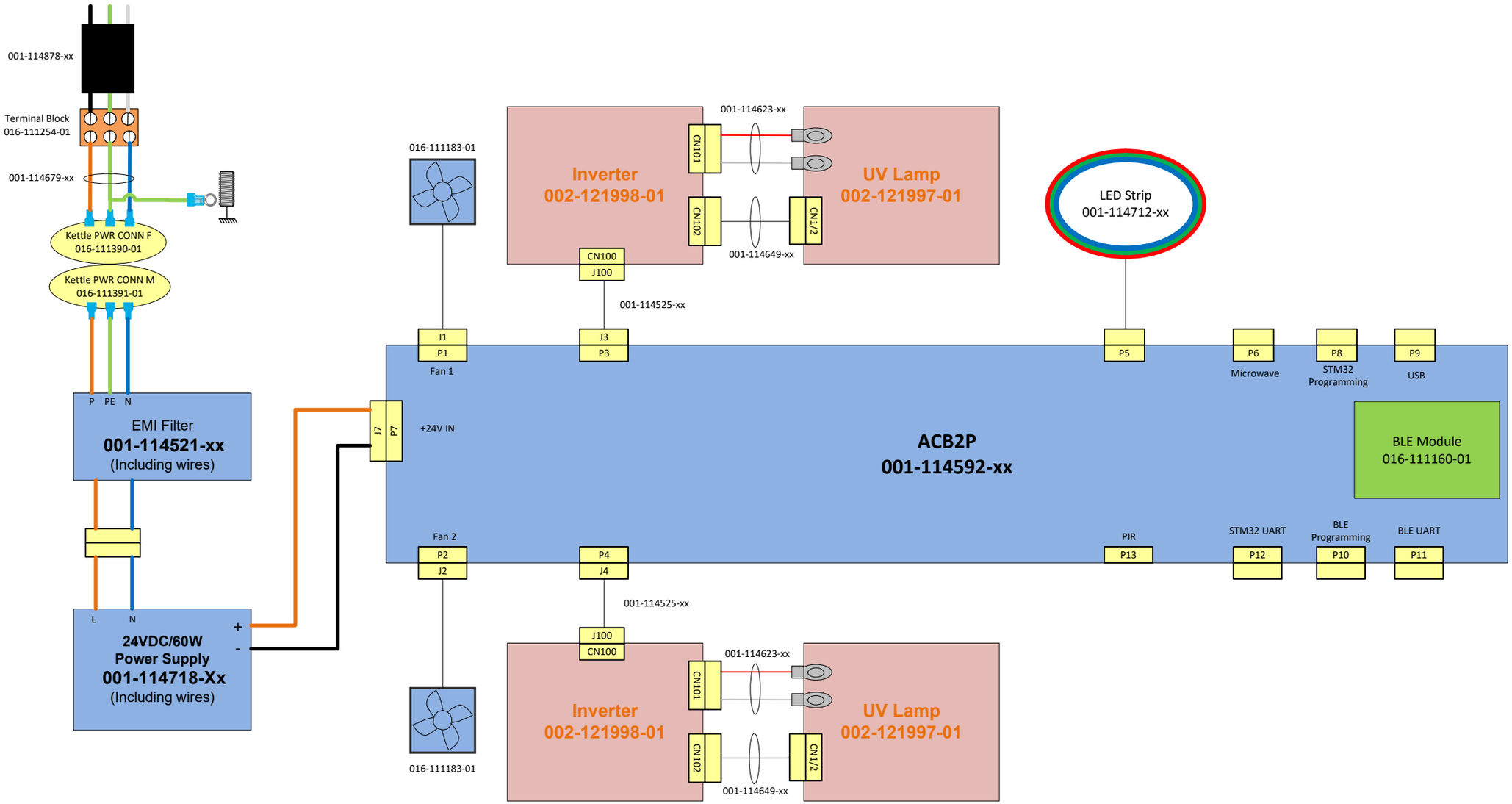CA20-AUB/CA20-AUW Interconnect Drawing